Modifica 1 : Aggiornato disegno . Data 01.12.2016 G.Loda
Modifica 2 : Aggiunto foglio 3 . Data 27.01.2017 G. Loda

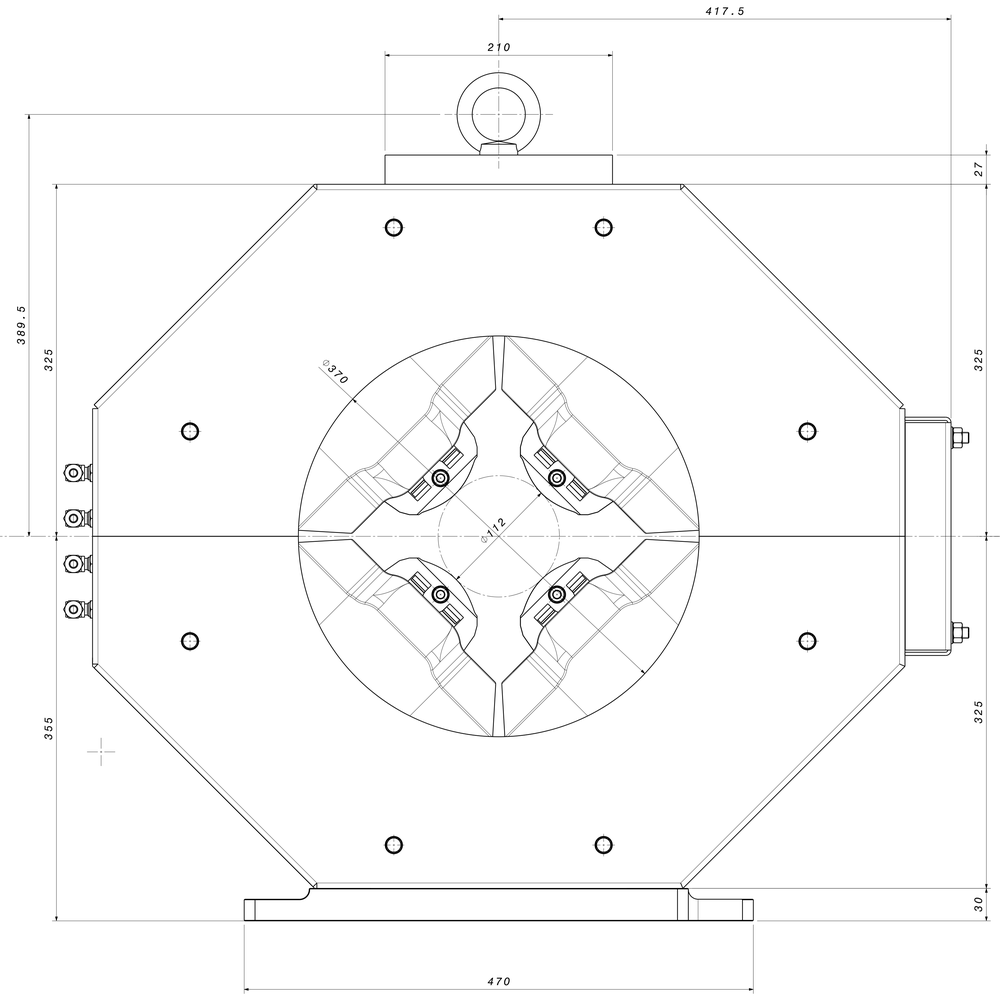

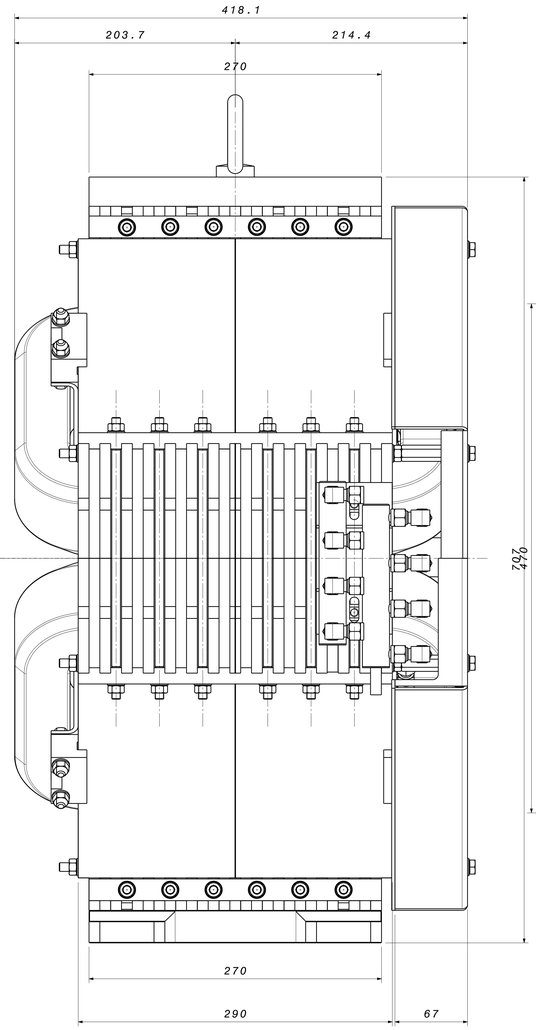

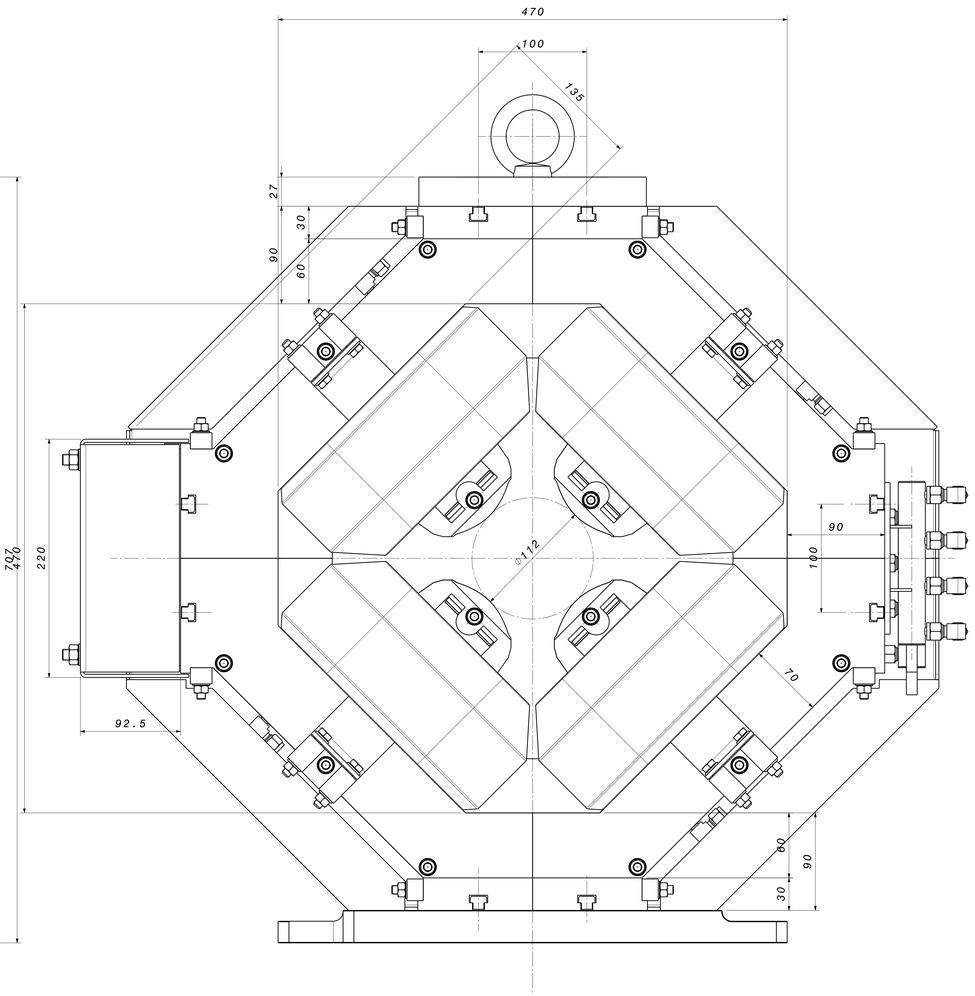

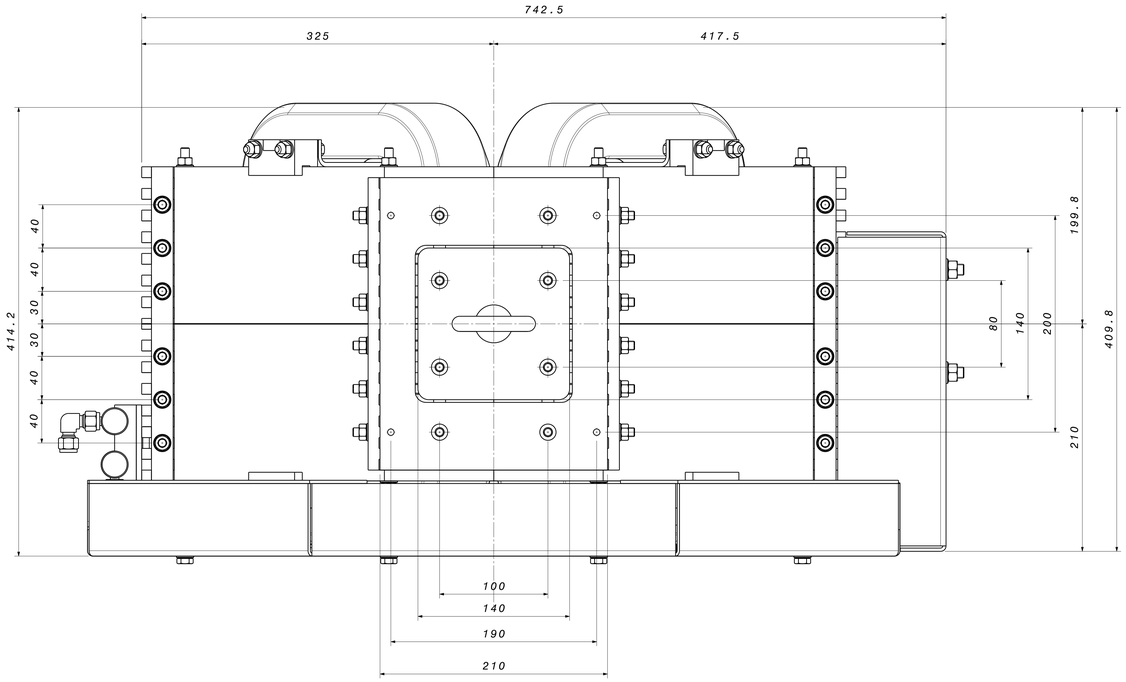

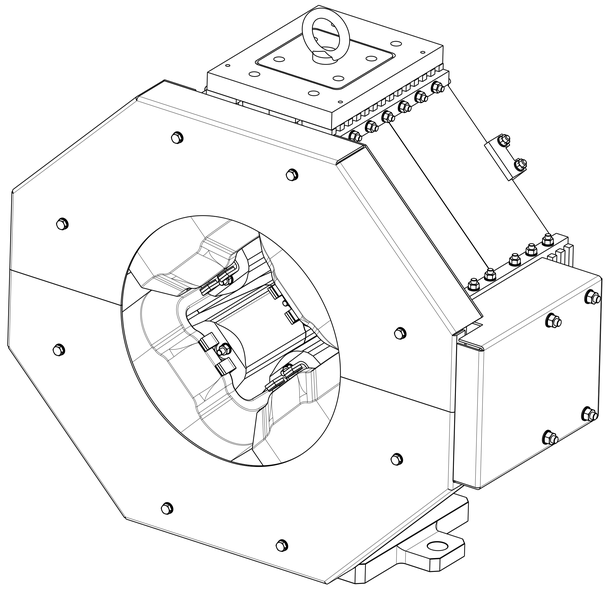

Isometric view
Scale: 1:3

Origine Main Assembly	Rugosità Roughness					Tolleranze Generali (mm) - Grado Medio General Tolerances (mm)							Togliere tutte le bave Remove all burrs
Posizione Number	Nuovo New	N10	N8	N5	N2	Da/From A/To	0 6	>6 50	>50 120	>120 315	>315 1000	>1000	Smussi NON Quotati: 0.5x45 NON dim. chamfers: 0.5x45
	Ra(µm)	12.5	3.2	0.4	0.05	(mm)	±0.1	±0.2	±0.3	±0.5	±0.8	±1.2	Materiale Material

Elettra Sincrotrone Trieste

Titolo Disegno
Drawing Title

ASSIEME MAGNETE Q7

| | | | | | | | | | | | | |