Modifica 1 : Aggiornato disegno . Data 01.12.2016 G.Loda
Modifica 2: Aggiunto foglio 3 . Data 31.01.2017 G. Loda

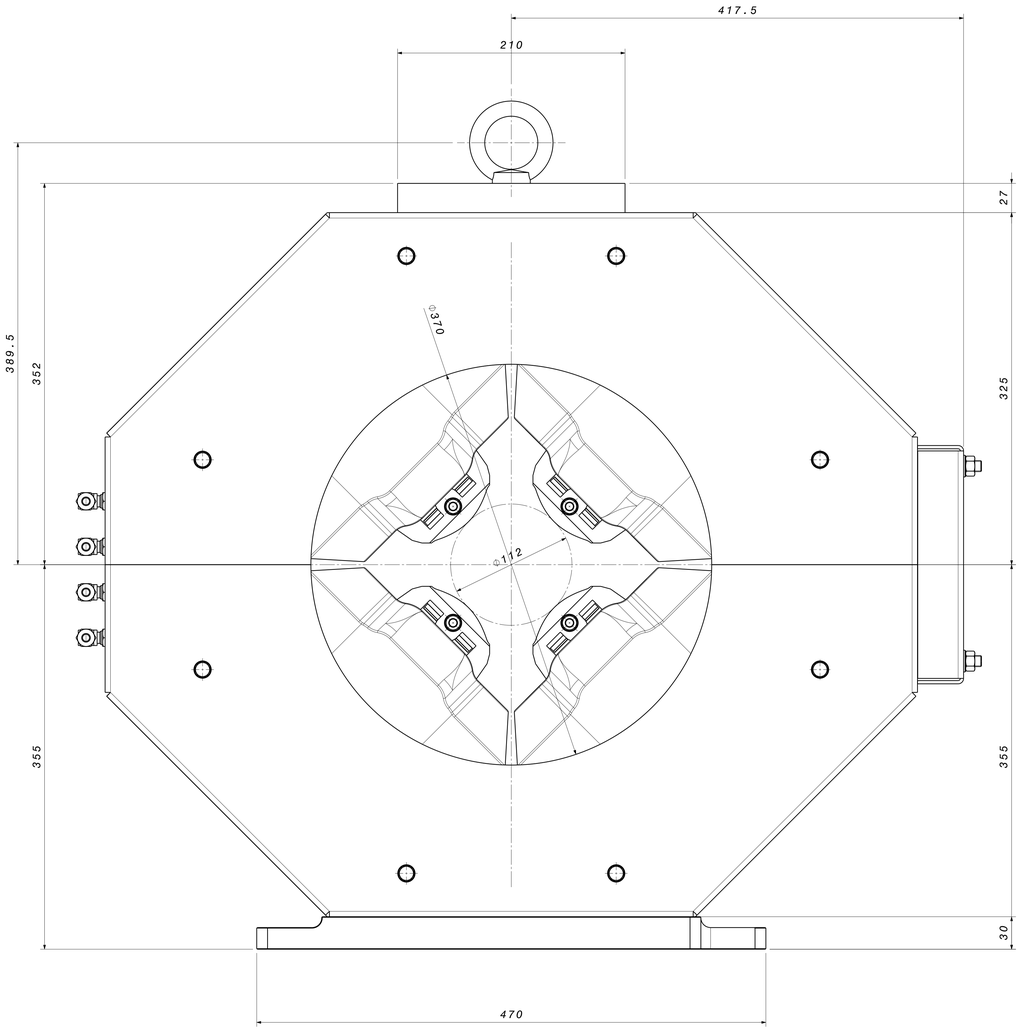

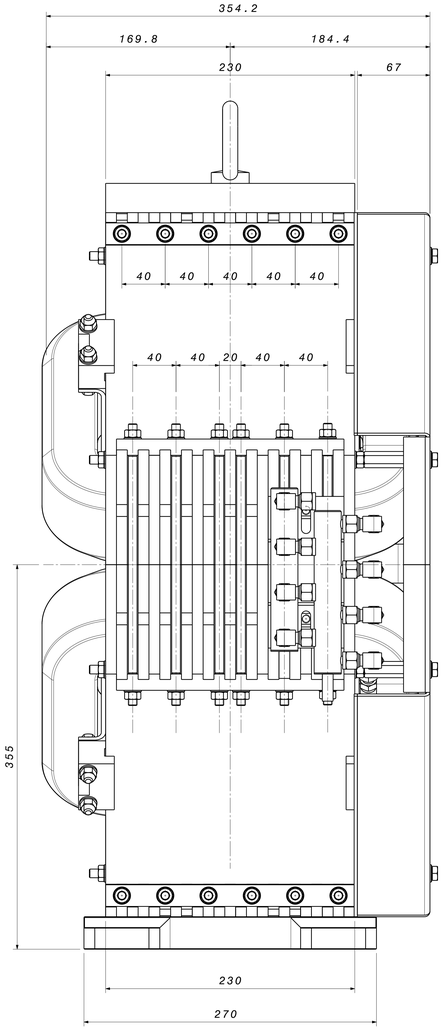

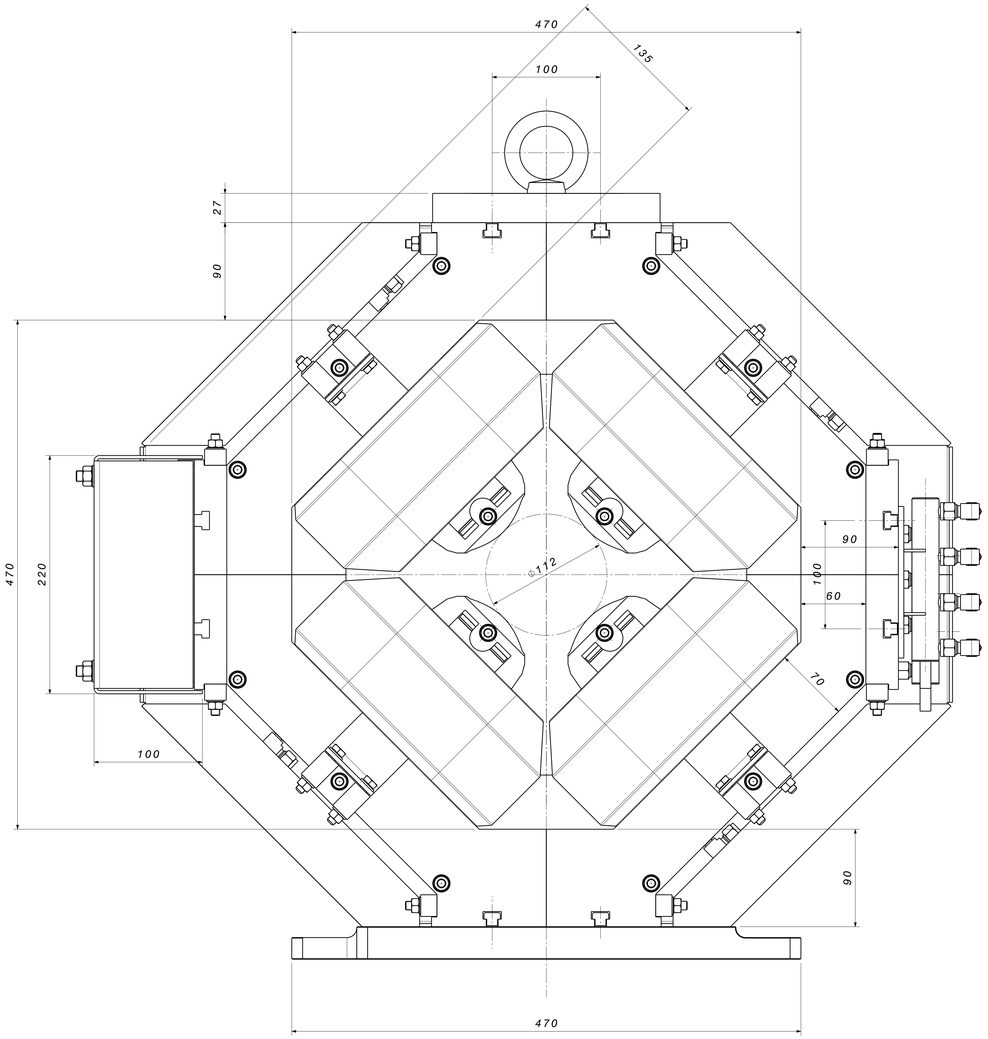

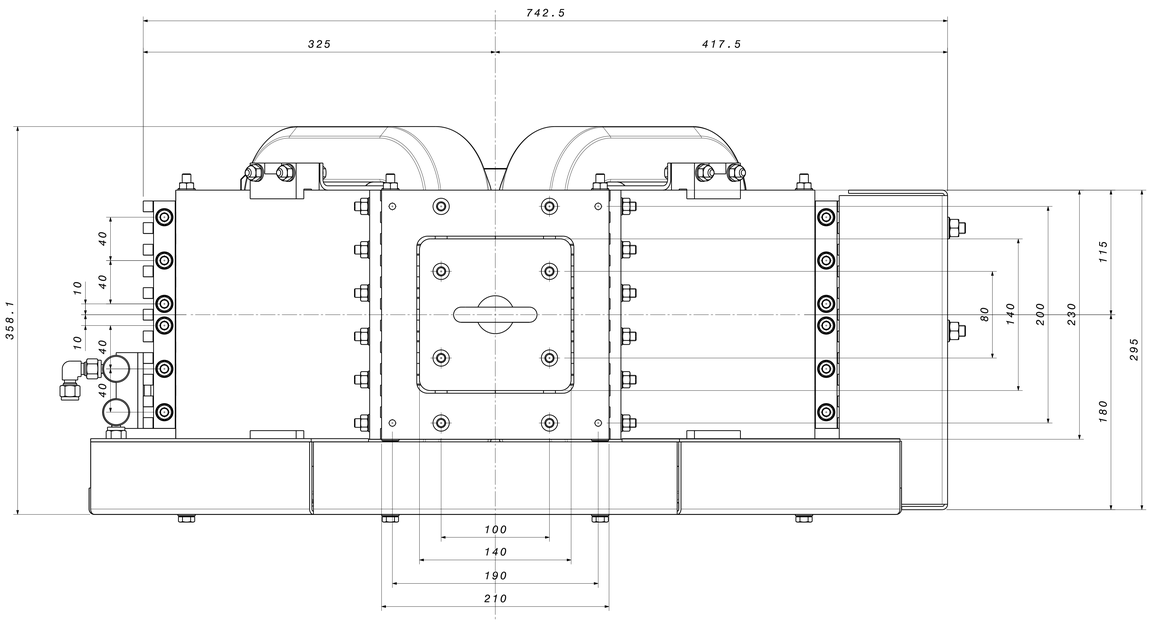

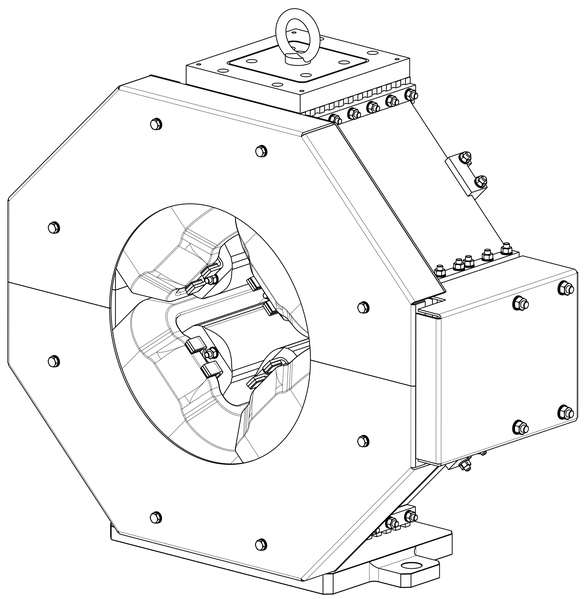

Isometric view
Scale: 1:3

Questo disegno e' di proprieta' della Società Elettra Sincrotrone Trieste S.C.p.A. Non puo' essere riprodotto o trasmesso senza l'espresso assenso della ST
This drawing is property of Elettra Sincrotrone Trieste S.C.p.A. It cannot be reproduced or communicated without ST written agreement.

Origine / Main Assembly	Rugosità / Roughness						Tolleranze Generali (mm) - Grado Medio / General Tolerances (mm)					Togliere tutte le bave / Remove all burrs
Posizione / Number	Nuovo / New	N10	N8	N5	N2	Da/From A/To	0 6	>6 50	>50 120	>120 315	>315 1000	>1000 Smussi NON Quotati: 0.5x45 / NON dim. chamfers: 0.5x45
	Ra(µm)	12.5	3.2	0.4	0.05	(mm)	±0.1	±0.2	±0.3	±0.5	±0.8	±1.2 Materiale / Material

Elettra Sincrotrone Trieste

Titolo Disegno / Drawing Title: ASSIEME MAGNETE Q6

Modifica/Revision	1	2						Formato/Size A0	Foglio/Sheet 1/3
Prg/Dsg	G.Loda		Data/Date	06/04/2016	Scala/Scale	1:2		Disegno/Drawing N.	Q6C100
App/Chk	.....		Data/Date	.....	Peso/Wgt	--	Kg		